ZANUSSI PROFESSIONAL

ARTICOLO N°

MODELLO N°

NOME

SIS #

AIA #

Gamma cottura modulare EVO700 Friggitrice monoblocco a gas 15+15 litri - 2 vasche



372071 (Z7FRGH2GF0) Friggitrice a gas, 2 vasche da 15 litri e 2 cestelli (vasca a "V", bruciatori esterni)

Descrizione

Articolo N°

Puo' essere installata su piedini in acciaio inox con altezza regolabile. 4 bruciatori in acciaio inox ad alta efficienza da 7 kw. Per uso con gas naturale o GPL. Profonda vasca a forma di "V". Olio scaricato tramite rubinetto posto nella parte frontale. Pannelli esterni in acciaio inox con finitura Scotch Brite. Piano di lavoro in acciaio inox stampato in un unico pezzo (spessore 1,5 mm). Bordi laterali a taglio laser ad angolo retto per una perfetta giunzione con altre unità. Coperchio incluso.

Caratteristiche e benefici

- L'unità può essere installata su piedini in acciaio inox regolabili fino a 50mm di altezza.
- Vasche profonde a forma di "V".
- Quattro bruciatori da 7 kW in acciaio inox ad elevata efficienza con dispositivo antispegnimento. Bruciatori esterni alla vasca.
- Regolazione termostatica della temperatura dell'olio pari a 185°C.
- Dispositivo di protezione fiamma presente ad ogni bruciatore
- Termostato di sicurezza contro il surriscaldamento di serie per tutte le unità.
- Valvola di scarico dell'olio posizionata sotto la vasca.
- Tutti i principali componenti sono posizionati nella parte frontale dell'unità per facilitare le operazioni di manutenzione.
- Accensione piezoelettrica per una maggiore sicurezza.
- Apparecchiatura fornita per l'uso con gas naturale o GPL, ugelli forniti di serie.
- Protezione all'acqua IPX4.
- Strumento di monitoraggio della qualità dell'olio portatile opzionale (codice 9B8081) per una gestione efficiente dell'olio.

Costruzione

- Interno della vasca con angoli arrotondati per facilitare le operazioni di pulizia.
- Pannellatura esterna in acciaio inox con finitura Scotch Brite
- Piano di lavoro in acciaio inox realizzato in un unico pezzo di 1,5 mm di spessore.
- I modelli hanno bordi laterali ad angolo retto per consentire giunture a livello tra le unità ed eliminare la possibilità di infiltrazioni.

Approvazione:

Gamma cottura modulare EVO700 Friggitrice monoblocco a gas 15+15 litri - 2 vasche

Fronte

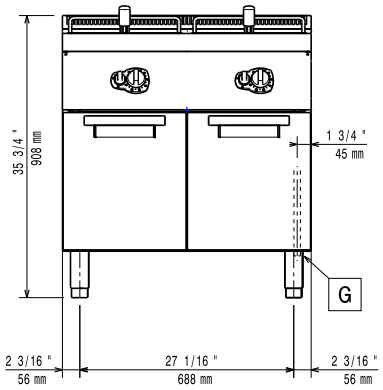

Lato

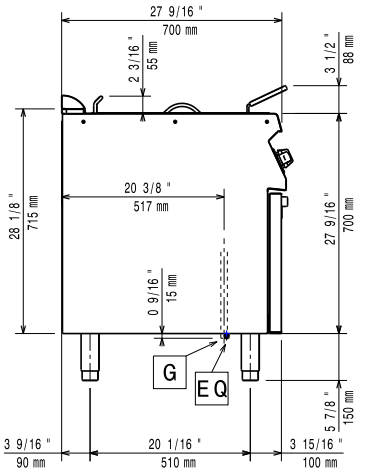

EQ = Vite Equipotenziale
G = Connessione gas

Alto

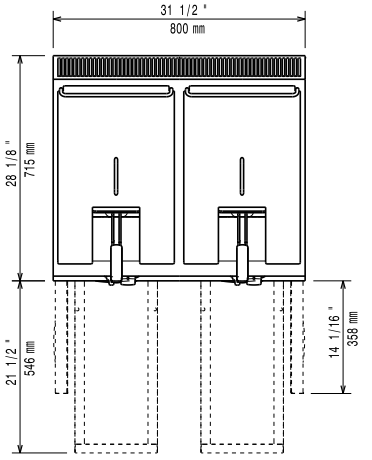

Gas

Potenza gas:	28 kW
Fornitura gas:	Gas naturale
Tipo di gas:	GPL;Gas metano
Connessione gas:	1/2"

Informazioni chiave

Se l'apparecchiatura viene montata vicino a apparecchi sensibili alla temperatura, uno spazio di sicurezza di circa 100 mm deve essere predisposto o prevista una qualche forma di isolamento termico.

Dimensioni utili vasca (larghezza):	240 mm
Dimensioni utili vasca (altezza):	505 mm
Dimensioni utili vasca (profondità):	380 mm
Capacità vasca:	13 lt MIN; 15 lt MAX
Controllo termostatico:	105 °C MIN; 185 °C MAX
Peso netto:	85 kg
Peso imballo:	97 kg
Altezza imballo:	1130 mm
Larghezza imballo:	820 mm
Profondità imballo:	860 mm
Volume imballo:	0.8 m³
Gruppo di certificazione:	N7FG

L'azienda si riserva il diritto di apportare modifiche ai prodotti senza preavviso

2026.11.19

Gamma cottura modulare EVO700 Friggitrice monoblocco a gas 15+15 litri - 2 vasche

Accessori inclusi

- 2 x Portina per base aperta PNC 206342
- 2 x Cestello per friggitrici da 14 e 15 litri PNC 921691

Accessori opzionali

- Kit per sigillatura giunzioni PNC 206086 ❑
- Interruttore di tiraggio con diametro 150 mm PNC 206132 ❑
- Anello adattatore per convogliatore fumi, diam. 150 mm PNC 206133 ❑
- Kit 4 ruote di cui 2 con freno (ordinare insieme al kit di installazione su ruote/ piedini) PNC 206135 ❑
- Kit piedini flangiati PNC 206136 ❑
- Zoccolatura frontale per installazioni su zoccolo in cemento, 800 mm PNC 206148 ❑
- Zoccolatura frontale per installazioni su zoccolo in cemento, 1000 mm PNC 206150 ❑
- Zoccolatura frontale per installazioni su zoccolo in cemento, 1200 mm PNC 206151 ❑
- Zoccolatura frontale per installazioni su zoccolo in cemento, 1600 mm PNC 206152 ❑
- Corrimano frontale da 800 mm PNC 206167 ❑
- Zoccolatura frontale per funzioni da 800 mm PNC 206176 ❑
- Zoccolatura frontale per funzioni da 1000 mm PNC 206177 ❑
- Zoccolatura frontale per funzioni da 1200 mm PNC 206178 ❑
- Zoccolatura frontale per funzioni da 1600 mm PNC 206179 ❑
- Piano porzionatore da 800 mm PNC 206186 ❑
- Corrimano frontale da 1200 mm PNC 206191 ❑
- Corrimano frontale da 1600 mm PNC 206192 ❑
- Kit 4 piedini per installazioni su zoccolo in cemento (non adatti per la griglia monoblocco Evo900) PNC 206210 ❑
- Filtro interno vasca per friggitrici da 15 litri PNC 206235 ❑
- Corrimano laterale destro e sinistro PNC 206240 ❑
- Convogliatore fumi scarico diam. 150 mm per funzioni da 800 mm PNC 206246 ❑
- 2 zoccolature laterali PNC 206249 ❑
- 2 zoccolature laterali per installazioni su zoccolo in cemento PNC 206265 ❑
- Prolunga scarico olio per friggitrici da 15 litri PNC 206301 ❑
- Alzatina per camino per funzioni da 800 mm PNC 206304 ❑
- 2 pannelli per copertura laterale (altezza 700 mm, profondità 700 mm) PNC 206319 ❑
- Portina per base aperta PNC 206342 ❑
- Kit installazione su ruote/piedini da 800 mm PNC 206367 ❑
- Kit installazione su ruote/piedini da 1200 mm PNC 206368 ❑
- Kit installazione su ruote/piedini da 1600 mm PNC 206369 ❑
- Pannello per copertura posteriore da 800 mm PNC 206374 ❑
- Pannello per copertura posteriore da 1000 mm PNC 206375 ❑
- Pannello per copertura posteriore da 1200 mm PNC 206376 ❑
- Griglia per camino per funzioni da 400 mm PNC 206400 ❑
- - NOT TRANSLATED - PNC 206467 ❑
- Cestello per friggitrici da 14 e 15 litri PNC 921691 ❑
- 2 ½ cestelli per friggitrici da 14 e 15 litri PNC 921692 ❑
- Filtro per bacinella raccolta olio per friggitrici monoblocco da 7, 14 e 15 litri PNC 921693 ❑
- Scovolo per friggitrici da 15 litri PNC 921695 ❑
- Deflettore per prodotti infarinati per friggitrici da 15 litri PNC 921696 ❑
- Regolatore di pressione per unità a gas PNC 927225 ❑

L'azienda si riserva il diritto di apportare modifiche ai prodotti senza preavviso